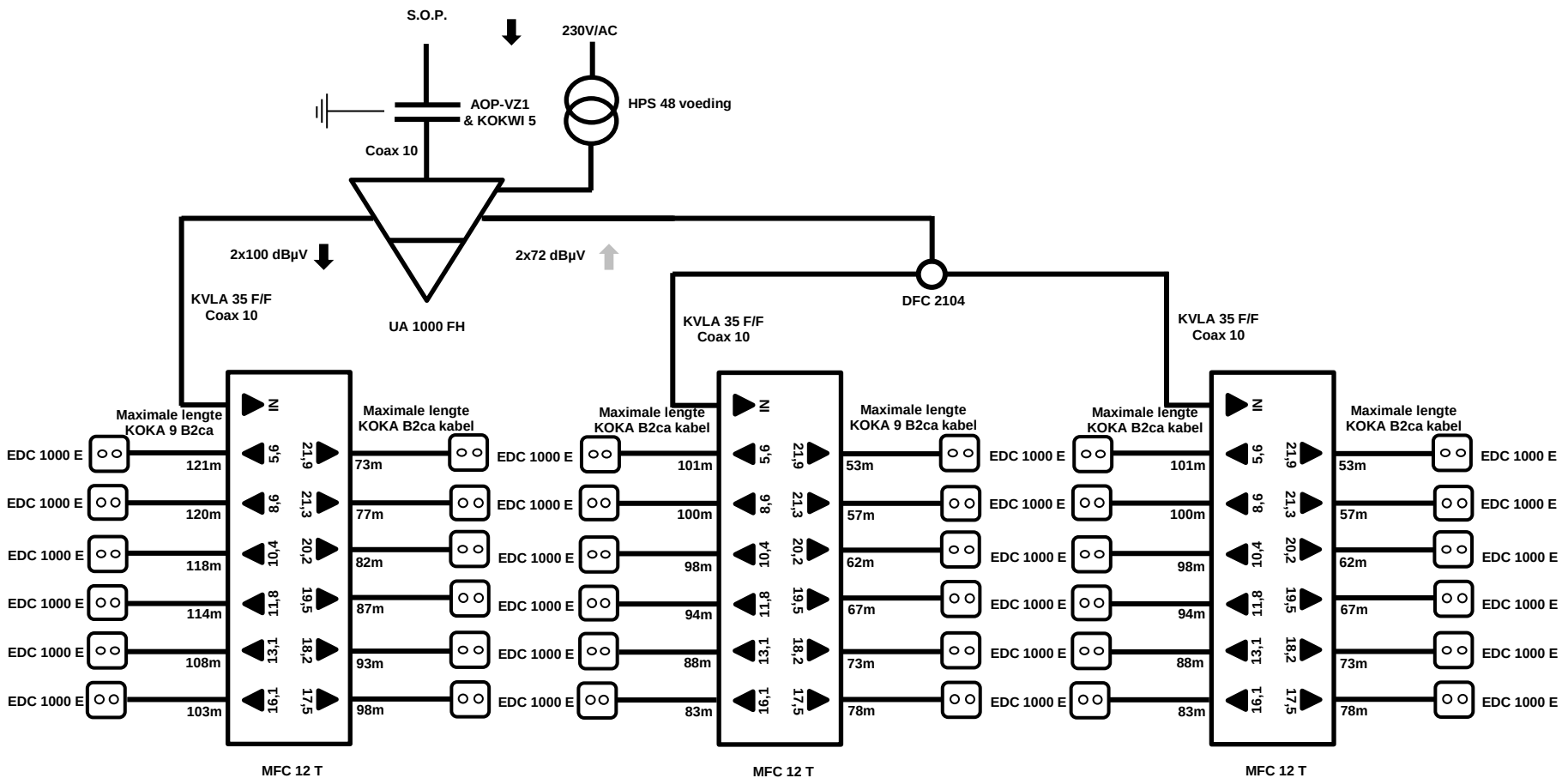
S.O.P.
230V/AC
AOP-VZ1
& KOKWI 5
HPS 48 voeding
Coax 10
2x100 dBµV
2x72 dBµV
KVLA 35 F/F
Coax 10
UA 1000 FH
DFC 2104
KVLA 35 F/F
Coax 10
KVLA 35 F/F
Coax 10
Maximale lengte
KOKA 9 B2ca
Maximale lengte
KOKA B2ca kabel
Maximale lengte
KOKA B2ca kabel
Maximale lengte
KOKA 9 B2ca kabel
Maximale lengte
KOKA B2ca kabel
Maximale lengte
KOKA B2ca kabel
IN
5,6
8,6
10,4
11,8
13,1
16,1
21,9
21,3
20,2
19,5
18,2
17,5
EDC 1000 E
121m
120m
118m
114m
108m
103m
73m
77m
82m
87m
93m
98m
101m
100m
98m
94m
88m
83m
53m
57m
62m
67m
73m
78m
MFC 12 T
MFC 12 T
MFC 12 T